セレクト35BD−46B（G・S）

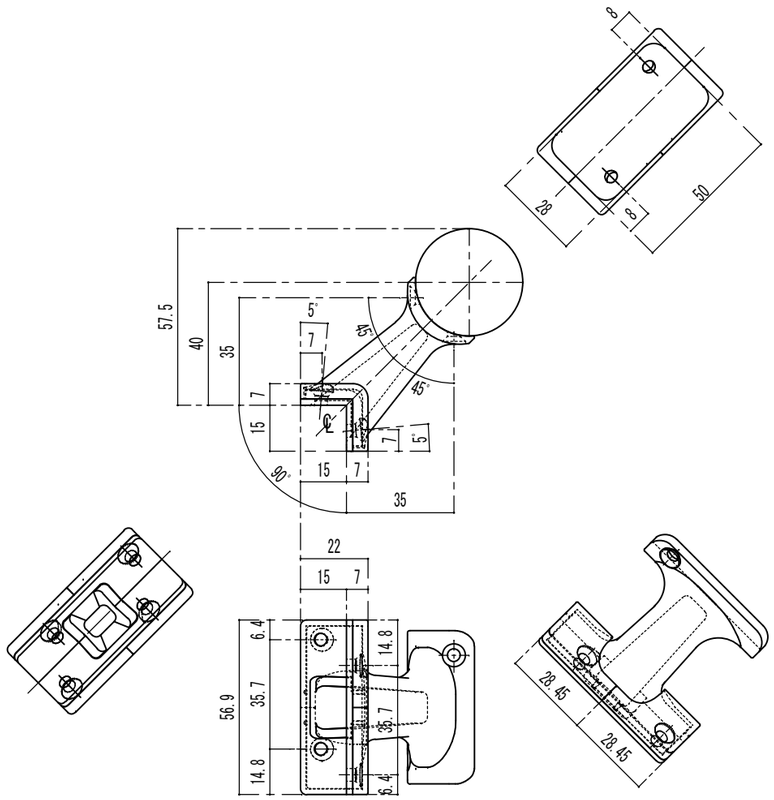

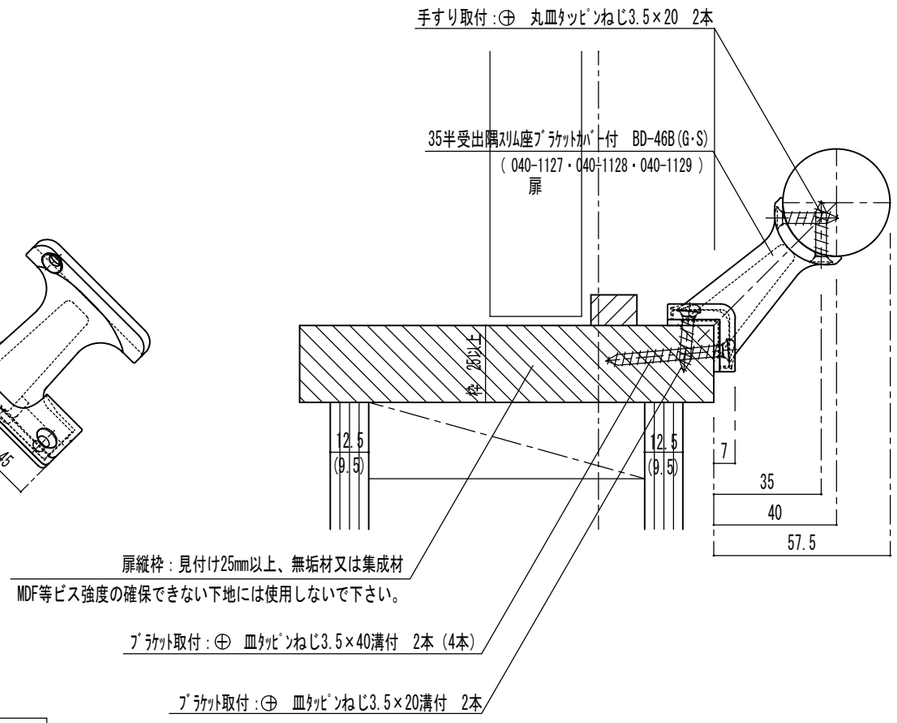

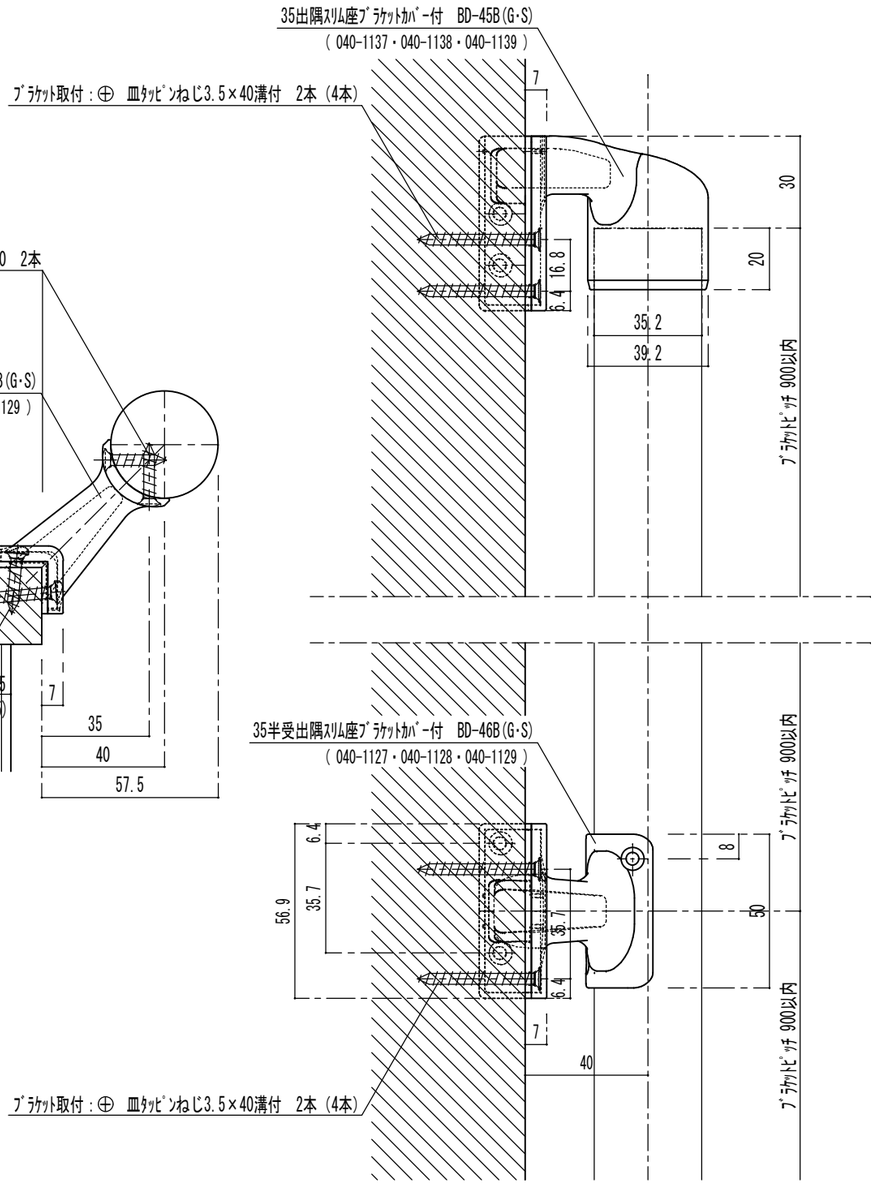

付属ねじ

手すり取付：⊕　丸皿ﾀｯﾋﾟﾝねじ3.5×20　2本
ﾌﾞﾗｹｯﾄ取付：⊕　皿ﾀｯﾋﾟﾝねじ3.5×40溝付　4本
ﾌﾞﾗｹｯﾄ取付：⊕　皿ﾀｯﾋﾟﾝねじ3.5×20溝付　2本

35半受出隅ｽﾘﾑ座ﾌﾞﾗｹｯﾄｶﾊﾞｰ付詳細図

BE-46B(G･S)

注意　金具を手すり棒や柱等にﾋﾞｽ止めする際には必ず下穴をあけてください。

品番	名称	数量	材質	表面処理	備考	記事

名称	ﾊﾞｳﾊｳｽｾﾚｸﾄ半受出隅ｽﾘﾑ座納まり詳細図 形式　笠木:ﾊﾞｳﾊｳｽ手すり棒35φ	製図月日	11.07.26	承認	検図 / 設計 / 製図
図番	BD-46B(G･S)	尺度	1/2	マツ六株式会社 MaZROC CO.,LTD.	